◎分解なしの奥行:935.5mm
（ロール部後面からカッター正面扉の全面まで）
◎分解時の最短奥行:738mm
（下部フレーム後面から引出テーブル正面まで）

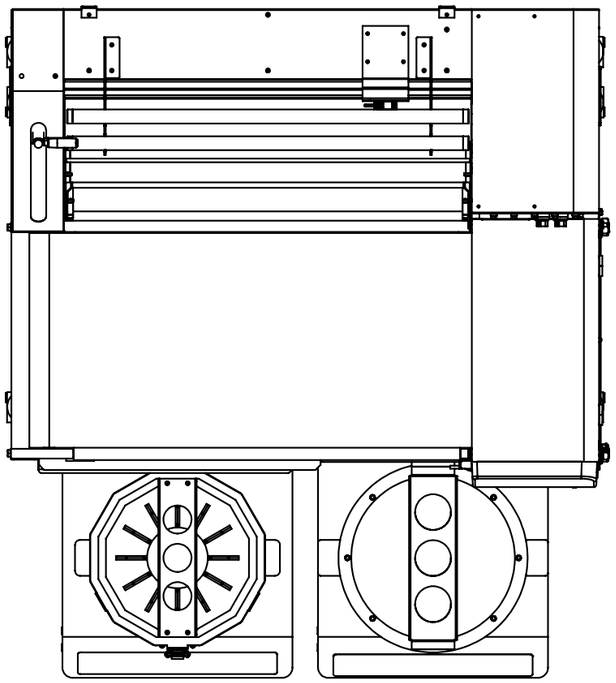

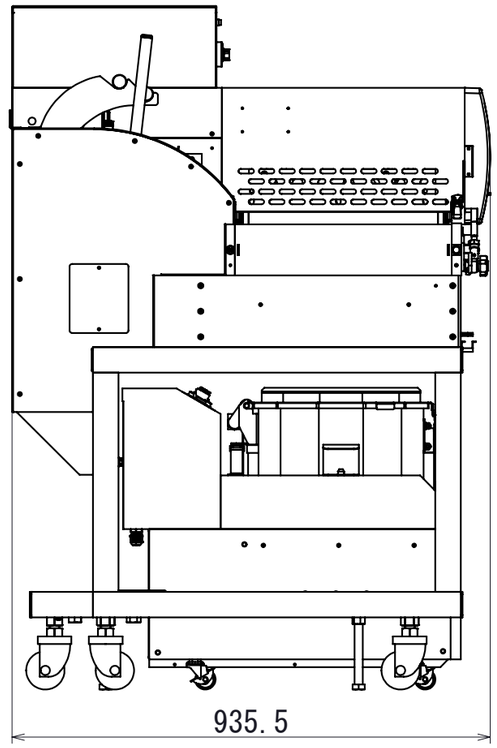

左側面図

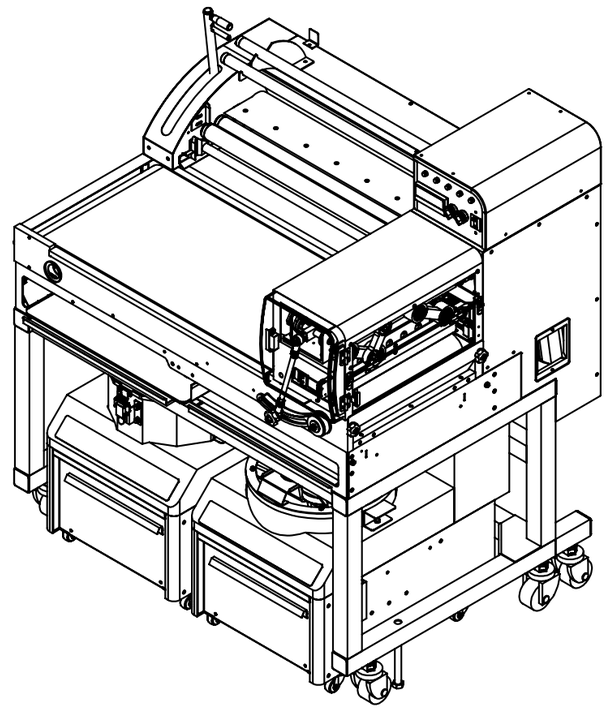

アイソメ図(1:15)

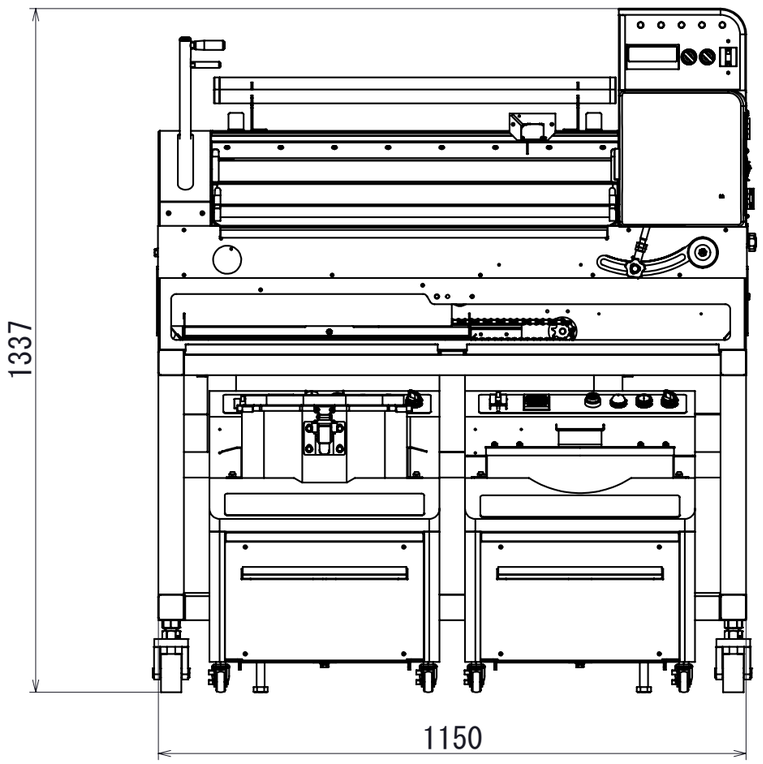

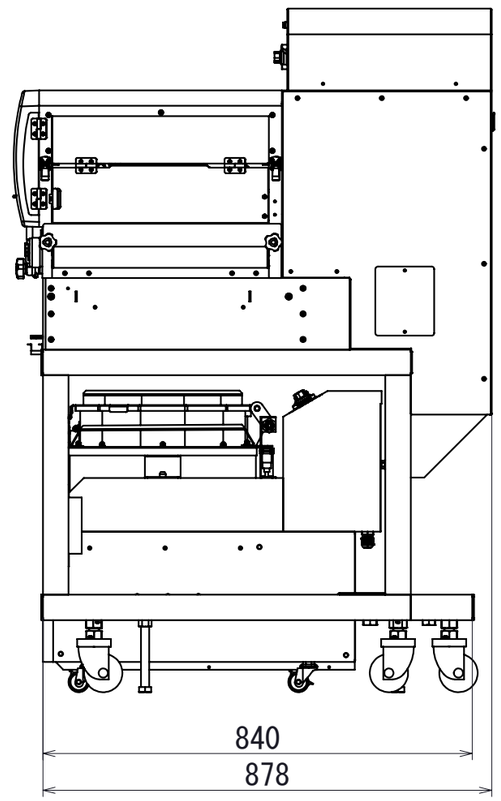

※新旧の型式名で呼称は異なりますが、
仕様・品質に違いはありません。

名称	坂東太郎プラス	
型式	MXP5184S (旧型式名:MXAPlus)※	
電源	1Φ,100V 50/60Hz	
定格出力	1250W	
重量	480kg	
尺度	1:12	A3
日付	2025/08/01	
株式会社大和製作所		